Monteringsanvisning **ZON**

- Takhängd 999400 sid 2-8
- Vägghängd 999405 sid 9-15
- Tak/vägghängd med sidoglas 999401 sid 16-22

Monteringsanvisning
ZON Takhängd

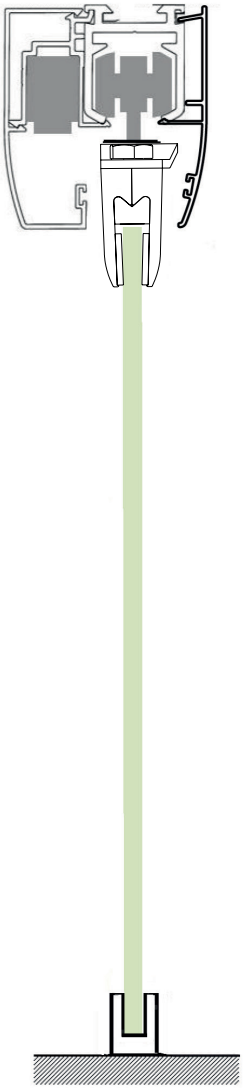

Tack för att du har valt en produkt från Invitrea.
Vi hoppas att du kommer att ha glädje av den under många år. Läs igenom hela monteringsanvisningen innan ni börjar montera produkten.

Innan du börjar:

- Då glaset är tungt och otympligt rekommenderar vi att ni är två som monterar dörren.
- Säkerställ att glaset står på ett mjukt underlag under hela monteringen.
- Observera att även om dörrbladets glas är härdat säkerhetsglas är kanten dess svagaste punkt. Glaset kan spricka om det sätts ner ovarsamt mot ett hårt golv. Invitreas garantier omfattar inte denna typ av skador.

Kapningsinstruktion:

Alla profiler på vägg kapas, vid montering av enkeldörrar, i en längd enligt följande formel, 2 x Dörröppningsmåttet +40 mm. Detta gäller vid följande förutsättningar:

1. Dörrbladets överlappning skall vara 50 mm per sida, tot 100 mm.
2. Hantag skall monteras med centrum 80 mm från glaskant.

Dessa verktyg behövs vid montering

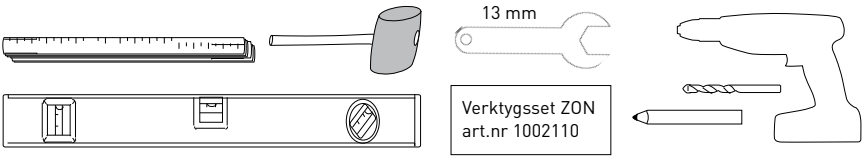

ZON består av dessa delar

Täcklocksprofil

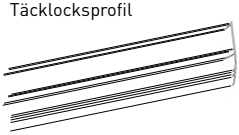

Hjulskena

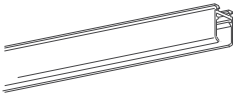

Klämskena

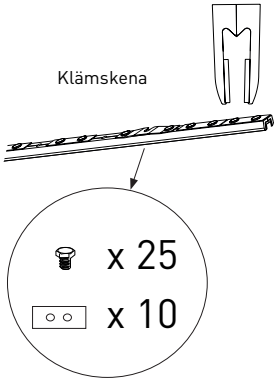

Clips

x 5

Korkband

x 2

Hjulhus

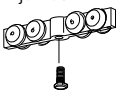

Hjulhus med vinkelbeslag

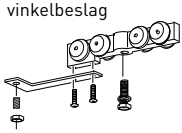

Monteringclips x3 samt dörrbroms

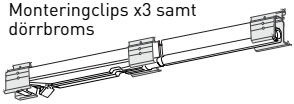

Dörrstopp med dörrhållare (används utan dörrbroms)

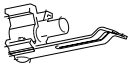

Dörrstopp (används vid dörrbroms)

Dörrblad

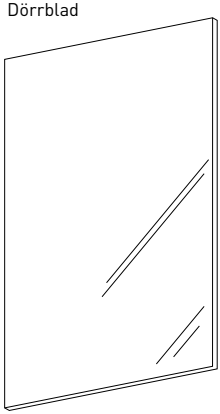

Täckskena

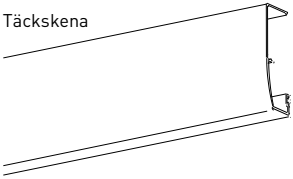

Vinkelbeslag till ändlock

x 2

Hängbeslag

x 2

Golvstyrning

Ändlock

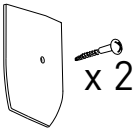

x 2

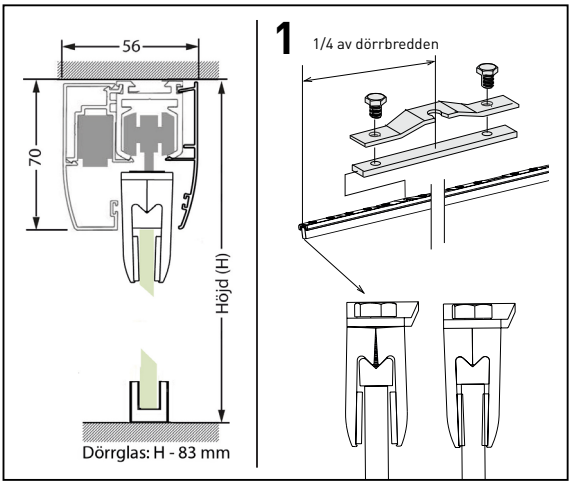

Kapa klämskenans profiler lika långa som dörrens bredd. Sätt samman profilens 3 delar, med brickor och hängbeslag. Montera hängbeslag ca 1/4-dels dörrbredd från var kant. Fäst bifogade packningsband på profilsidorna och kläm fast hängprofilen på glaset. Efterdra bultarna efter ca 30 minuter.

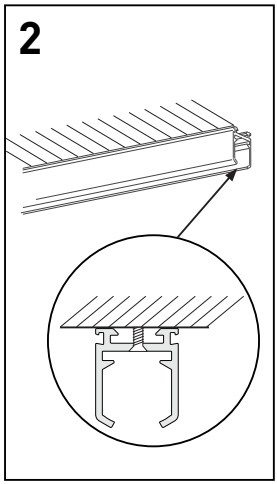

Fäst hjulskenan i taket. Använd försänkta skruvar.

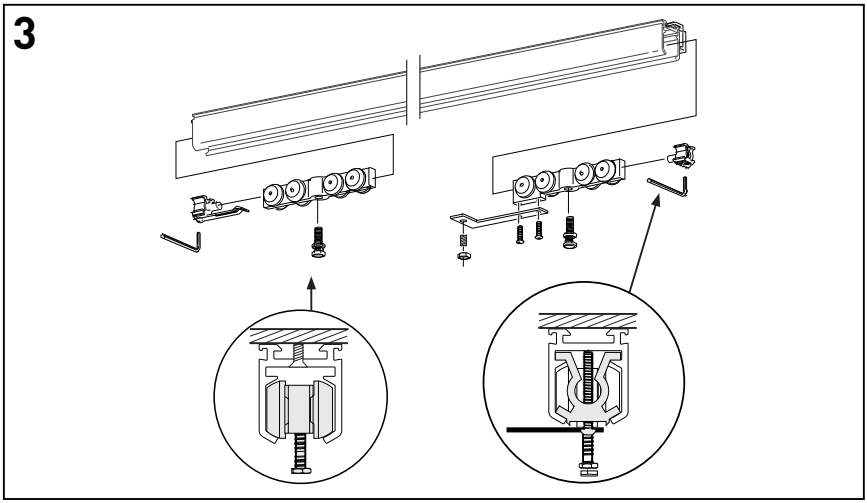

Montera vinkelbeslag på främre hjulhus, med vinkeln vänt bakåt. Montera de två dörrstoppen. Dörrstopp utan fjäderblad används ihop med dörrbroms. Vid dörrbroms på båda sidor avlägsna fjäderbladet från dörrstoppet.

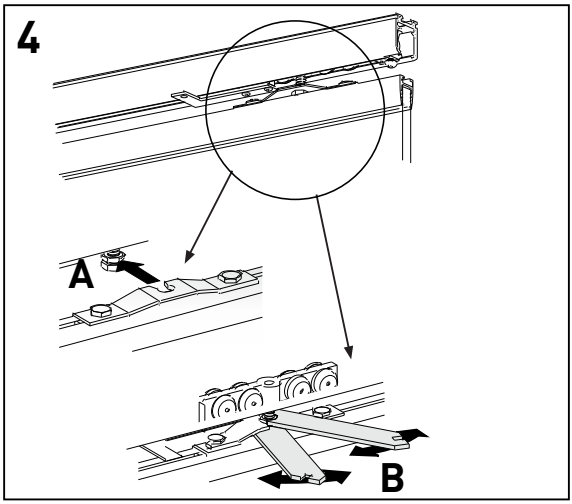

A: Häkta på dörrbladet på båda hjulhusens bultar. Justera så att dörrbladet hänger i våg, justeringsmånen är ±4 mm. **B:** Kontrollera att avståndet från dörrbladets underkant till golv är ca 8-10 mm.

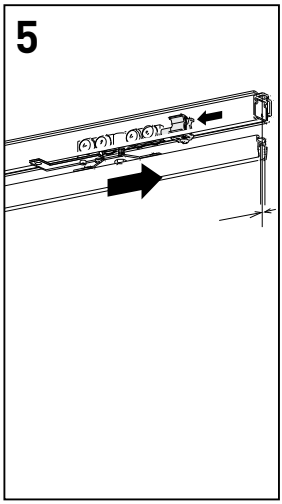

Ställ dörren i stängt läge. Justera så att kanten på limprofilen linjerar med hjulskenan. Dörrbladet överlappar då dörröppning ca 50mm. Skjut dörrstoppet mot hjulhuset.

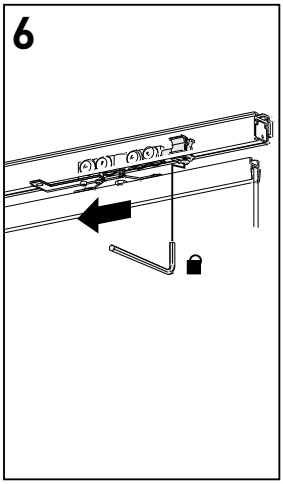

Flytta dörren och lås fast dörrstoppet.

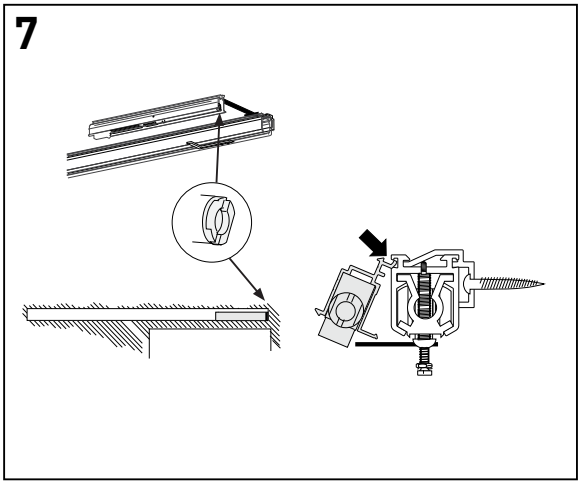

Fäst de 3 clipsen på bromsen som ska sitta så att dess färgade ändplugg är vänd mot dörrbladets framkant.

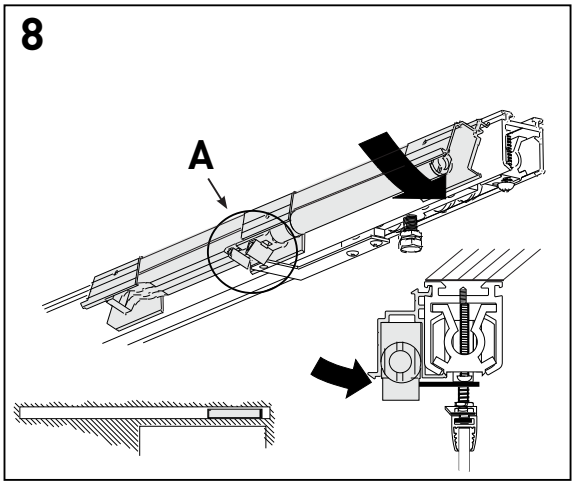

Montera sedan dörrbromsen så att vinkelbeslaget hamnar mellan dörrbromsens två klackar **(A)**.

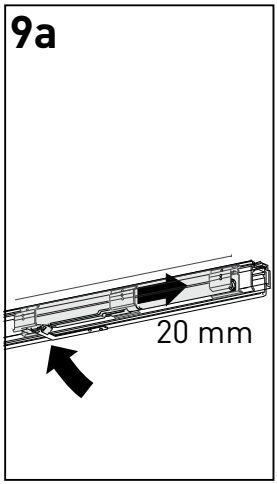

Dörrbromsen skall förspännas genom att förskjuta den ca 20 mm mot dörrbladets framkant. Lås med skruvarna i montering-clipsens överkant.

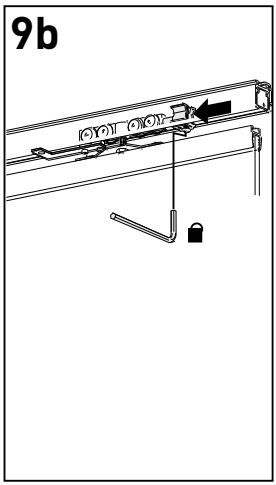

Prova försiktigt att dörrbromsen fungerar tillfredställande. Efterjustera vid behov dörrstoppets placering.

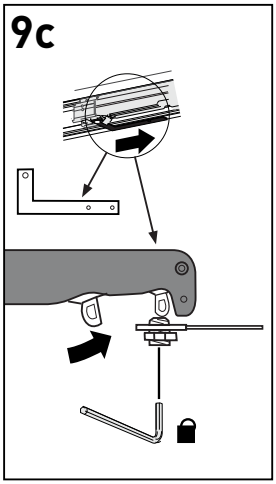

Justera stoppskruven så att bromsens medbringare lyfts upp hela vägen till sitt viloläge. Lås sedan med muttern.

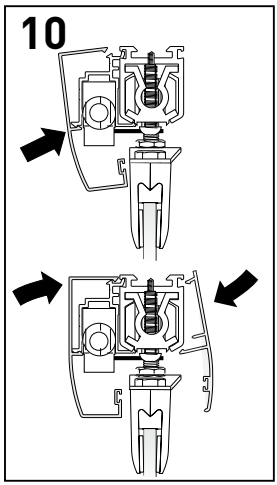

Montera clips på hjulskenan med ett avstånd om ca 50 cm. Montera därefter täckprofilen.

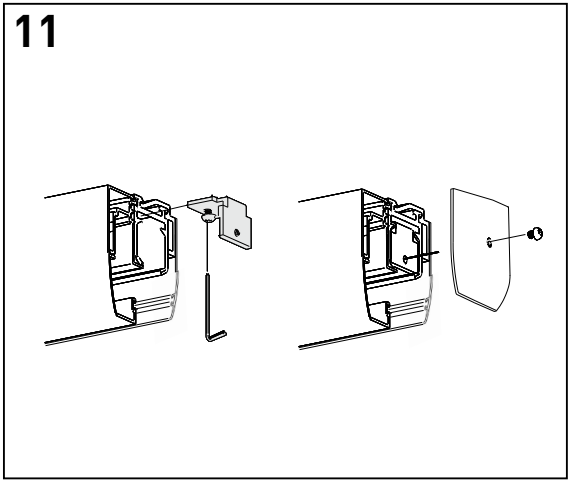

Montera vinkelbeslag och ändlock.

Monteringsanvisning
ZON Vägghängd

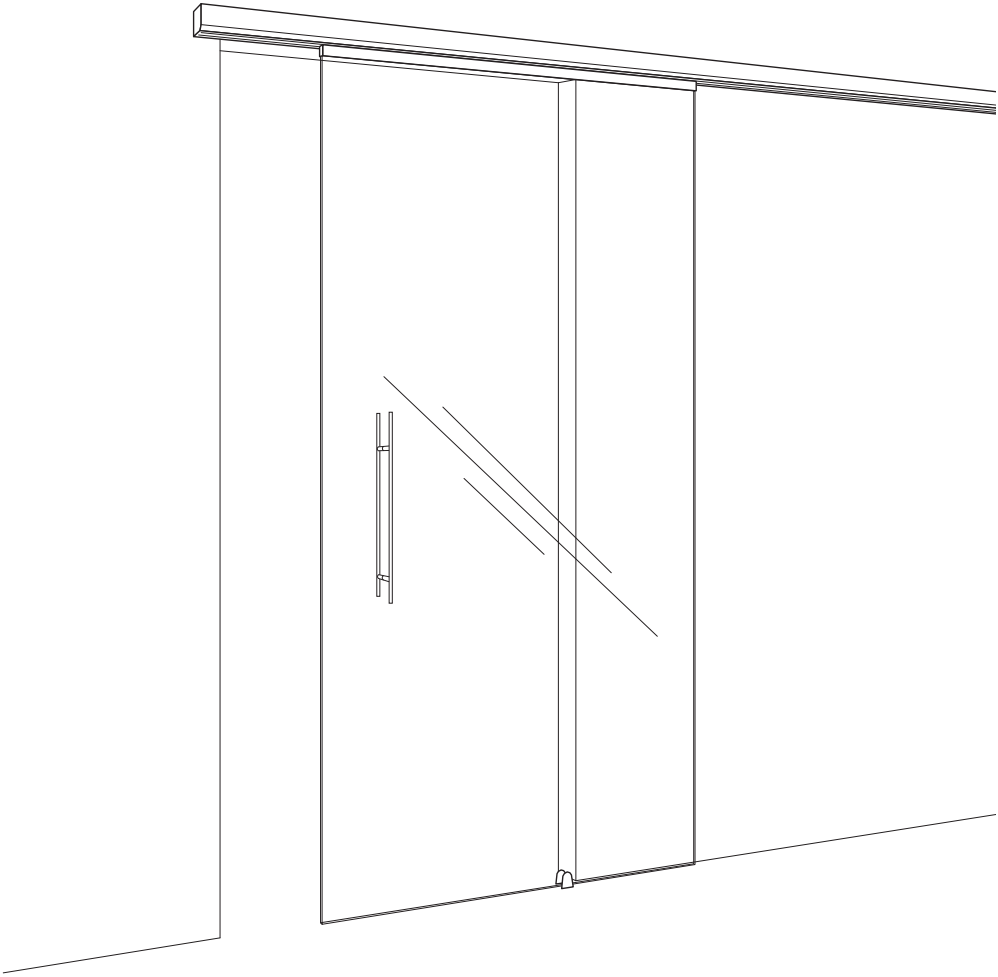

Tack för att du har valt en produkt från Invitrea.
Vi hoppas att du kommer att ha glädje av den under många år. Läs igenom hela monteringsanvisningen innan ni börjar montera produkten.

Innan du börjar:

- Då glaset är tungt och otympligt rekommenderar vi att ni är två som monterar dörren.
- Säkerställ att glaset står på ett mjukt underlag under hela monteringen.
- Observera att även om dörrbladets glas är härdat säkerhetsglas är kanten dess svagaste punkt. Glaset kan spricka om det sätts ner ovarsamt mot ett hårt golv. Invitreas garantier omfattar inte denna typ av skador.

Kapningsinstruktion:

Alla profiler på vägg kapas, vid montering av enkeldörrar, i en längd enligt följande formel, 2 x Dörröppningsmåttet +40 mm. Detta gäller vid följande förutsättningar:

1. Dörrbladets överlappning skall vara 50 mm per sida, tot 100 mm
2. Hantag skall monteras med centrum 80 mm från glaskant.

Profilernas kaplängd är detsamma oavsett om karmsida skall monteras eller ej.

Dessa verktyg behövs vid montering

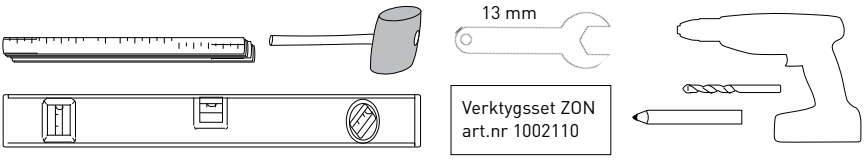

ZON består av dessa delar

Upphängningsprofil

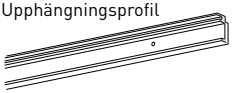

Hjulskena

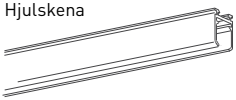

Klämskena

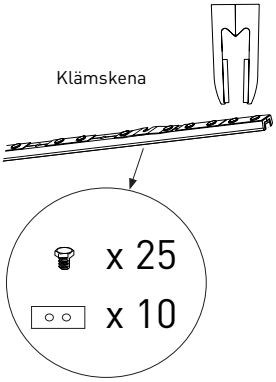

Clips

x 5

Korkband

x 2

Dörrstopp med dörrhållare (används utan dörrbroms)

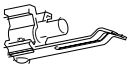

Dörrblad

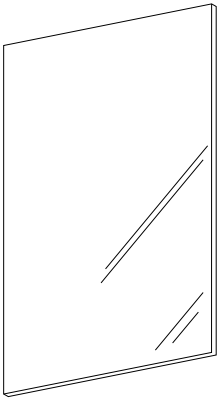

Insexskruv till hjulskena

x 10

Hjulhus med vinkelbeslag

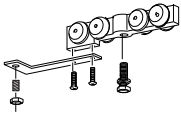

Monteringclips x3 samt dörrbroms

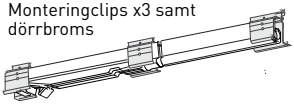

Hjulhus

Täckskena

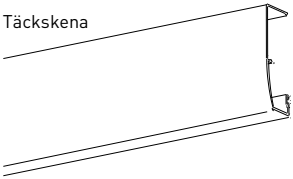

Dörrstopp (används vid dörrbroms)

Vinkelbeslag till ändlock

x 2

Hängbeslag

x 2

Golvstyrning

Ändlock

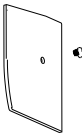

x 2

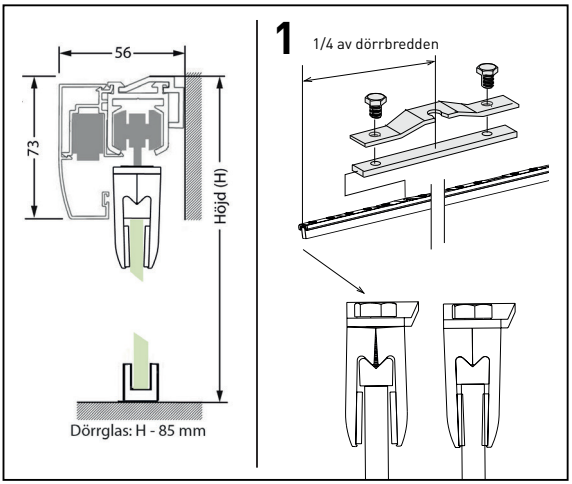

Kapa klämskenans profiler lika långa som dörrens bredd. Sätt samman profilens 3 delar, med brickor och hängbeslag. Montera hängbeslag ca 1/4-dels dörrbredd från var kant. Fäst bifogade packningsband på profilsidorna och kläm fast hängprofilen på glaset. Efterdra bultarna efter ca 30 minuter.

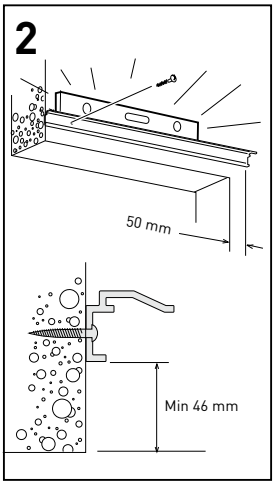

Montera upphängningsprofilen i våg, minst 46 mm från dörröppningens överkant. Med rek. överlappning skall uppgängningsprofilen sluta 50 mm från kant.

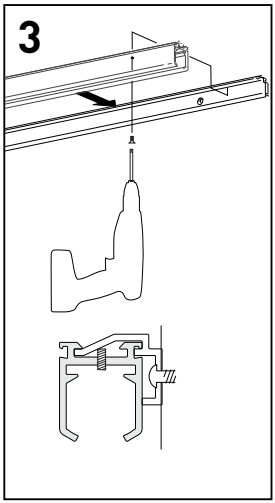

Montera hjulskenan och lås samtliga skruvar. Ibland kan det vara nödvändigt att hjulhus och dörrstopp monteras innan hjulskenan monteras på hängskenan.

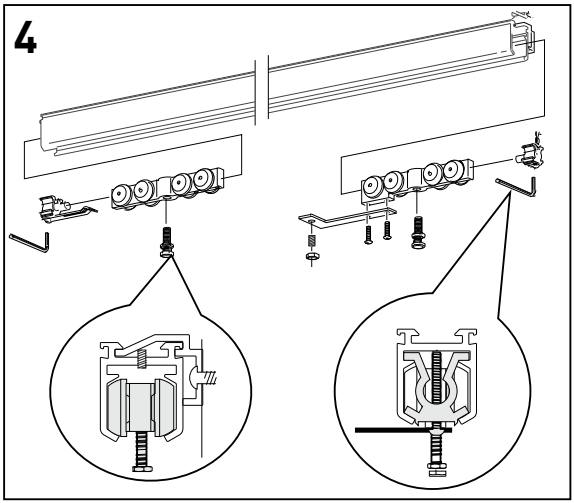

Montera vinkelbeslag på främre hjulhus, med beslaget vänt bakåt. Montera de två dörrstoppen. Dörrstopp utan fjäderblad används ihop med dörrbroms. Vid dörrbroms på båda sidor avlägsna fjäderbladet från dörrstoppet.

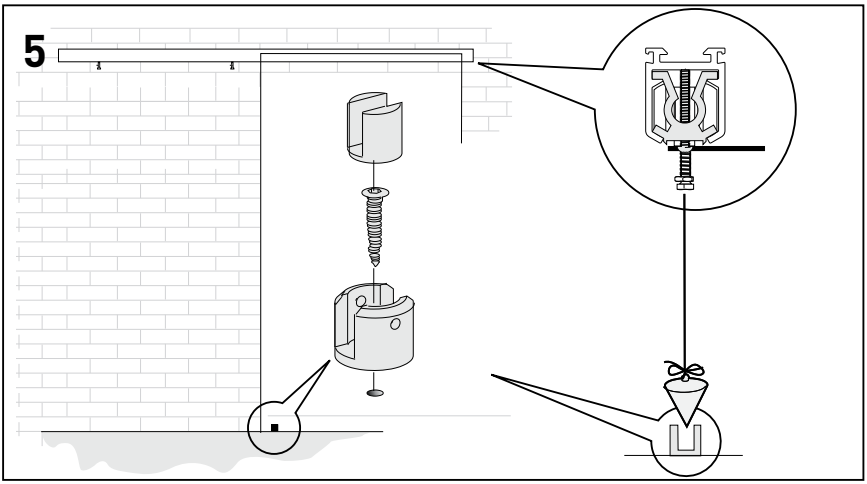

Montera golvstyrningen och observera vikten av att den hamnar rakt under hjulskenans centrum. Golvstyrningen bör monteras så att dess båda justeringsskruvar är åtkomliga.

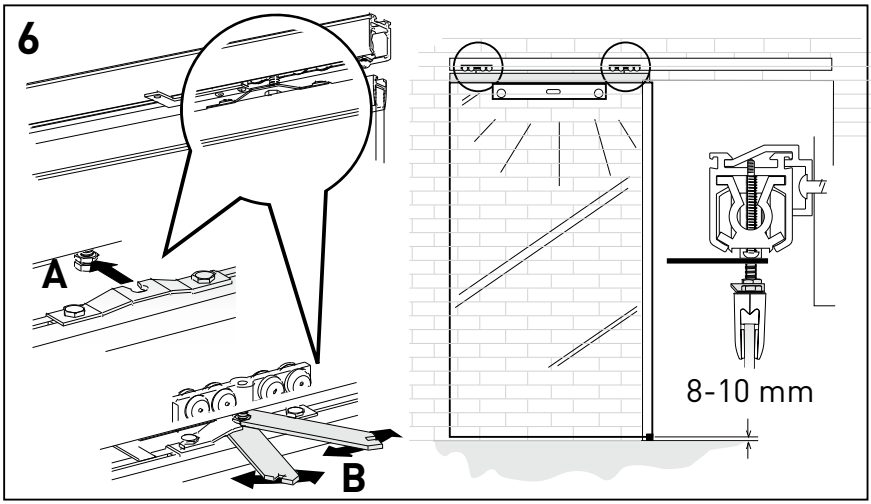

Häkta på dörrbladet på båda hjulhusens bultar. Justera så att dörrbladet hänger i våg, justeringsmånen är ±4 mm. Kontrollera att avståndet från dörrbladets underkant till golv är ca 8-10 mm.

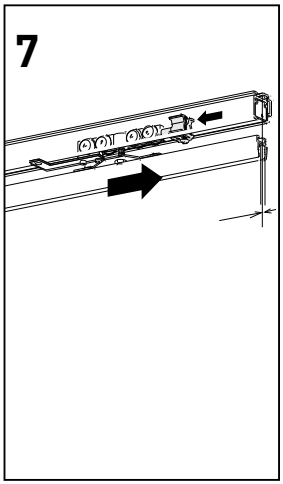

Ställ dörren i stängt läge. Justera så att kanten på limprofilen linjerar med hjulskenan. Dörrbladet överlappar då dörröppning ca 50 mm. Skjut dörrstoppet mot hjulhuset.

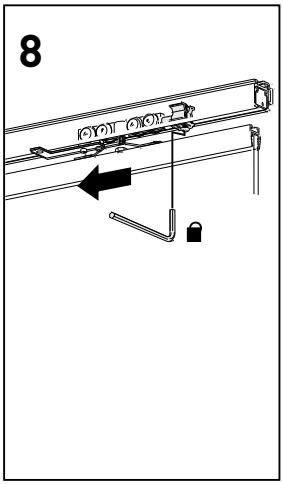

Flytta dörren och lås fast dörrstoppet.

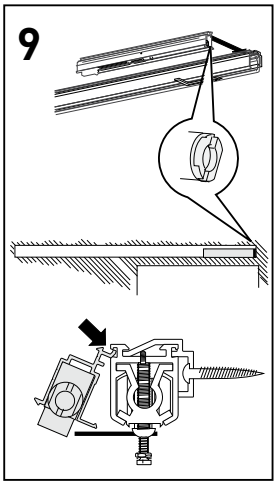

Fäst de 3 clipsen på bromsen, som ska sitta så att dess färgade ändplugg är vänd mot dörrbladets framkant.

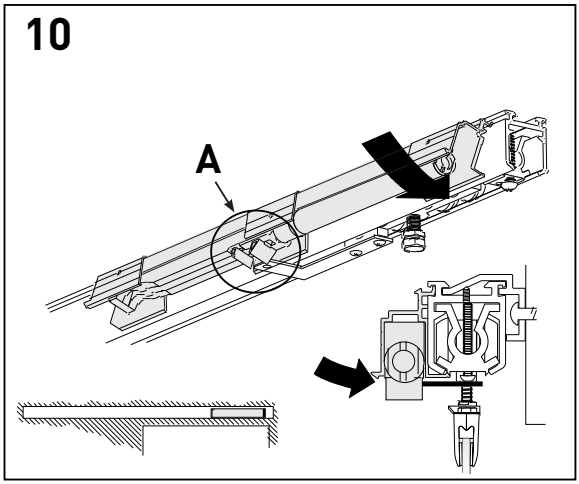

Montera sedan dörrbromsen så att vinkelbeslaget hamnar mellan dörrbromsens två klackar (A).

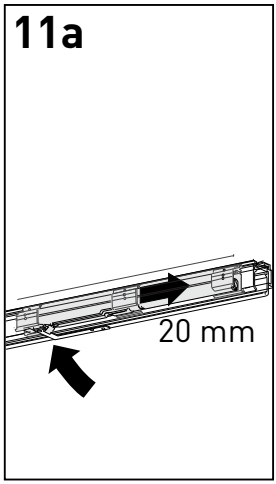

Dörrbromsen skall förspännas genom att förskjuta den ca 20 mm mot dörrbladets framkant. Lås med skruvarna i monteringclipsens överkant.

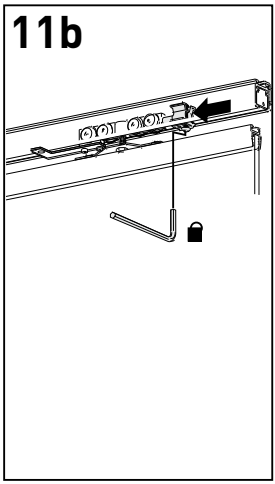

Prova försiktigt att dörrbromsen fungerar tillfredställande. Efterjustera vid behov dörrstoppets placering.

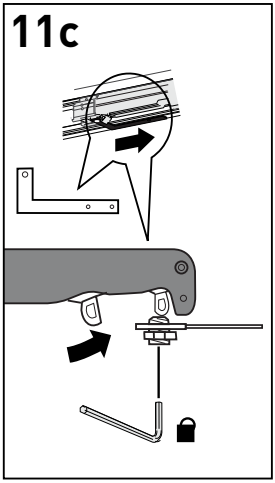

Justera stoppskruven så att bromsens medbringare lyfts upp hela vägen till sitt viloläge. Lås sedan med muttern.

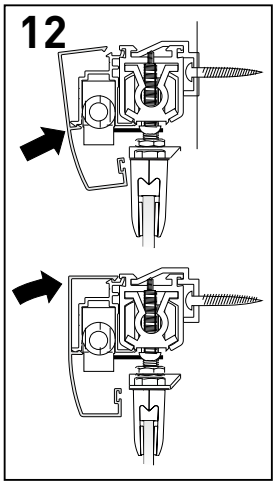

Montera clipsen på hjulskenan med ett avstånd om ca 50 cm. Montera därefter täckprofilen.

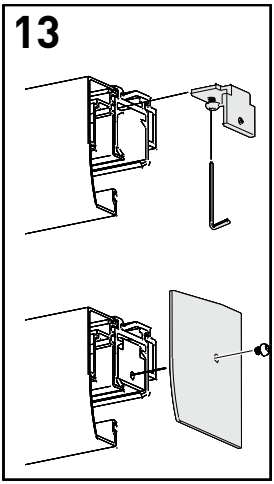

Montera vinkelbeslag och ändlock.

Monteringsanvisning
ZON Tak/vägghängd med sidoglas

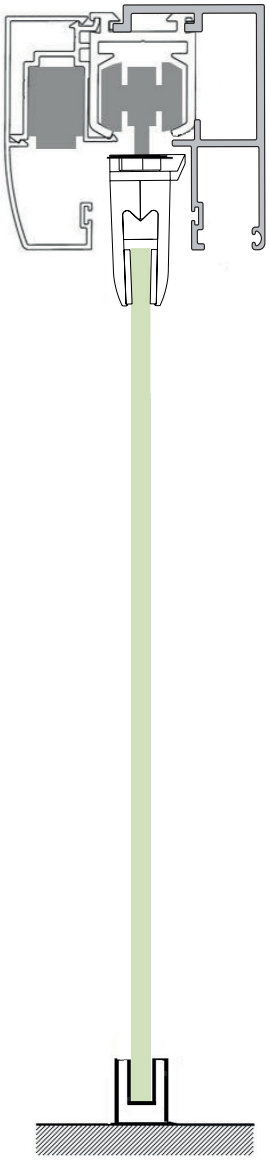

Tack för att du har valt en produkt från Invitrea.
Vi hoppas att du kommer att ha glädje av den under många år. Läs igenom hela monteringsanvisningen innan ni börjar montera produkten.

Innan du börjar:

- Då glaset är tungt och otympligt rekommenderar vi att ni är två som monterar dörren.
- Säkerställ att glaset står på ett mjukt underlag under hela monteringen.
- Observera att även om dörrbladets glas är härdat säkerhetsglas är kanten dess svagaste punkt. Glaset kan spricka om det sätts ner ovarsamt mot ett hårt golv. Invitreas garantier omfattar inte denna typ av skador.

Kapningsinstruktion:

Alla profiler på vägg kapas, vid montering av enkeldörrar, i en längd enligt följande formel, 2 x Dörröppningsmåttet +40 mm. Detta gäller vid följande förutsättningar:

1. Dörrbladets överlappning skall vara 50 mm per sida, tot 100 mm.
2. Hantag skall monteras med centrum 80 mm från glaskant.

Dessa verktyg behövs vid montering

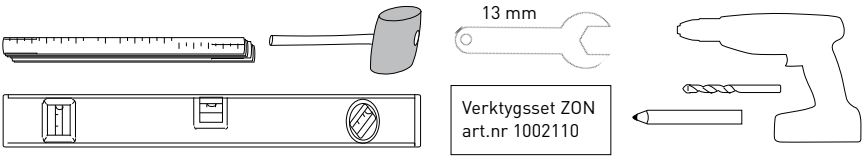

ZON består av dessa delar

Sidoglasprofil

Hjulskena

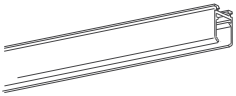

Klämskena

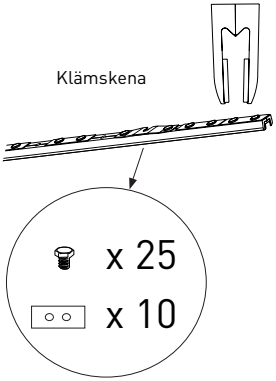

Clips

x 5

Hjulhus med vinkelbeslag

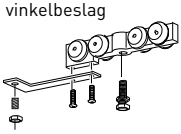

Hjulhus

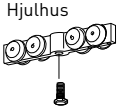

Korkband

x 2

Dörrblad

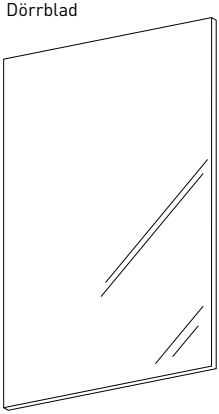

Monteringclips x3 samt dörrbroms

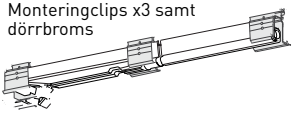

Dörrstopp med dörrhållare (används utan dörrbroms)

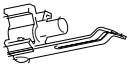

Täcklist

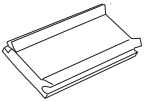

Täckskena

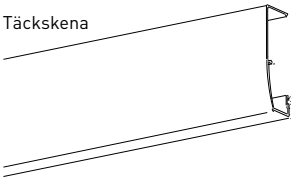

Golvstyrning

Dörrstopp (används vid dörrbroms)

Vinkelbeslag till ändlock

x 2

Hängbeslag

x 2

Ändlock

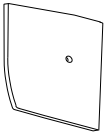

x 2

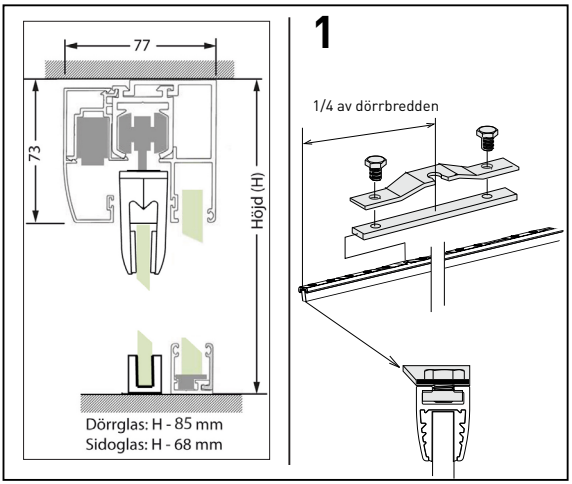

Kapa klämskenans profiler lika långa som dörrens bredd. Sätt samman profilens 3 delar, med brickor och hängbeslag. Montera hängbeslag ca 1/4-dels dörrbredd från var kant. Fäst bifogade packningsband på profilsidorna och kläm fast hängprofilen på glaset. Efterdra bultarna efter ca 30 minuter.

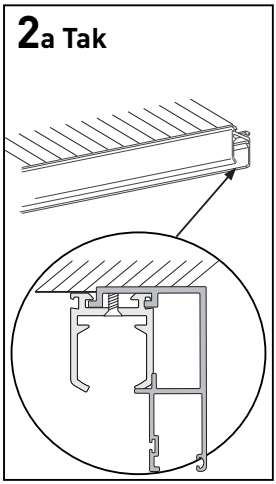

Sätt samman hjul- och sidoglasprofilen med 3 st insexskruvar. Borra hål för monteringsskruvar. Fäst sedan i taket. Använd försänkta skruvar.

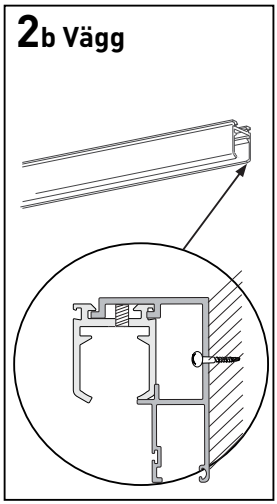

Fäst sidoglasprofilen på väggen, sätt i hjulskenan och lås den med insexskruvar.

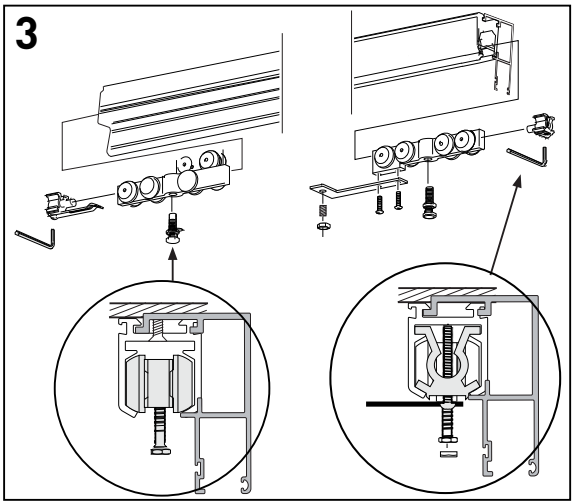

Montera vinkelbeslag på främre hjulhus, med vinkeln vänt bakåt. Montera de två dörrstoppen. Dörrstopp utan fjäderblad används ihop med dörrbroms. Vid dörrbroms på båda sidor avlägsna fjäderbladet från bakre dörrstoppet.

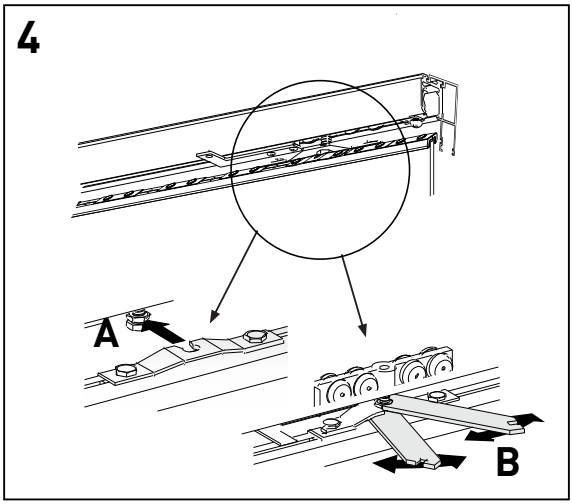

A: Häkta på dörrbladet på båda hjulhusens bultar. Justera så att dörrbladet hänger i våg, justeringsmånen är ±4 mm. **B:** Kontrollera att avståndet från dörrbladets underkant till golv är ca 8-10 mm. Drag därefter åt låsmuttrarna.

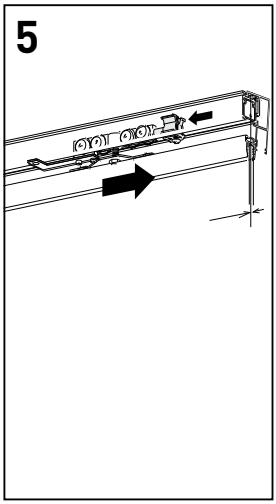

Ställ dörren i stängt läge. Justera så att kanten på limprofilen linjerar med hjulskenan. Dörrbladet överlappar då dörröppning ca 50mm. Skjut dörrstoppet mot hjulhuset.

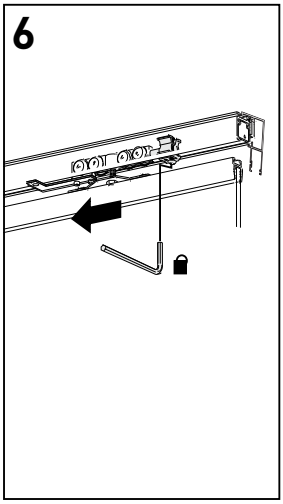

Flytta dörren och lås fast dörrstoppet.

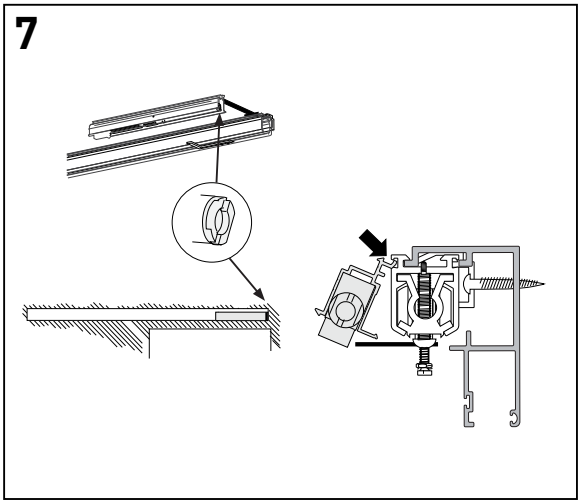

Fäst de 3 clipsen på bromsen, som ska sitta så att dess färgade ändplugg är vänd mot dörrbladets framkant.

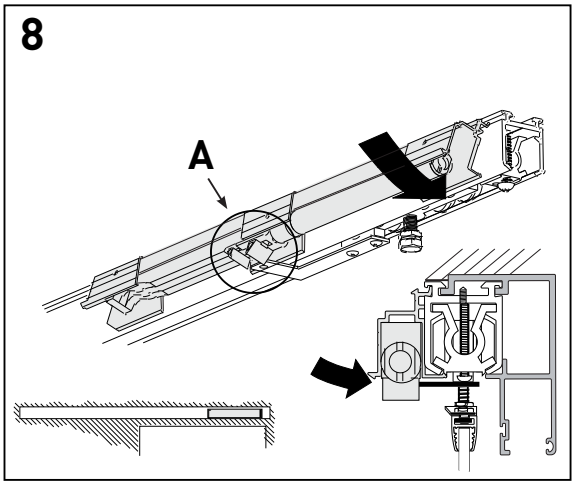

Montera sedan dörrbromsen så att vinkelbeslaget hamnar mellan dörrbromsens två klackar **(A)**.

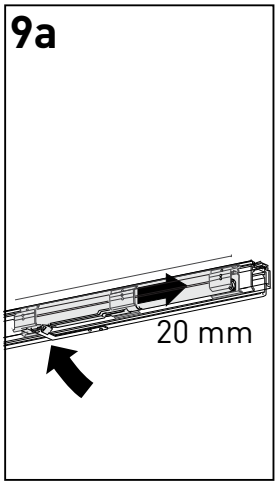

Dörrbromsen skall förspännas genom att förskjuta den ca 20 mm mot dörrbladets framkant. Lås med skruvarna i montering-clipsens överkant.

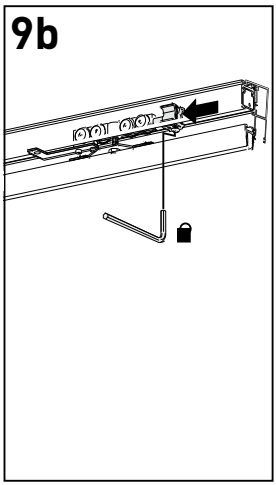

Prova försiktigt att dörrbromsen fungerar tillfredställande. Efterjustera vid behov dörrstoppets placering.

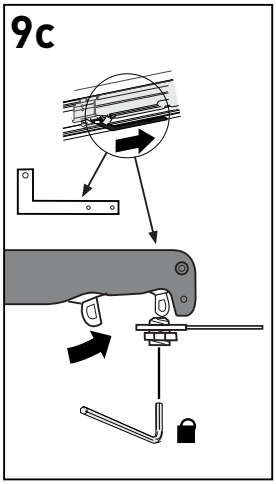

Justera stoppskruven så att bromsens medbringare lyfts upp hela vägen till sitt viloläge. Lås sedan med muttern.

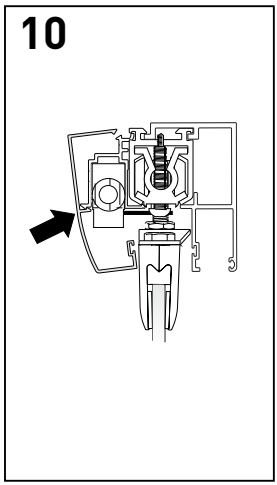

Montera clips på hjulskenan med ett avstånd om ca 50 cm. Montera därefter täckprofilen.

11

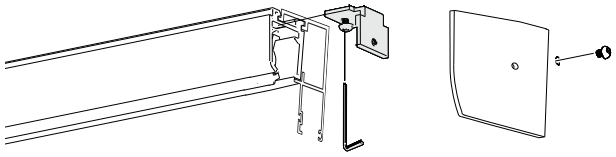

Montera vinkelbeslag och ändlock.